查询PS527EL(中文)供应商

EL场致发光灯驱动器数据手册

一、概述

以前，采用变压器做成的驱动器有着体积大、笨重、噪音大和对负载依赖性强等缺点。我公司新推出的EL场致发光灯驱动器厚膜系列，采用了新一代集成芯片，避免了以上缺点，而且还有极低的电磁辐射和可关断控制等优点。

二、引脚说明

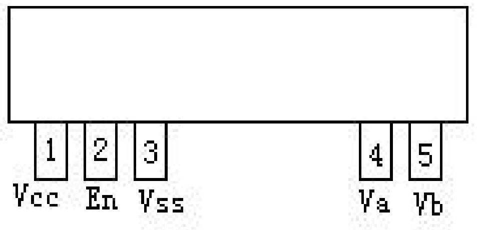

符　　号	说　　明
Vcc	电源输入
En	禁止/允许
Vss	地
Va	EL驱动A
Vb	EL驱动B

三、应用领域

- LCD模块
- 电池供电的显示屏
- 蜂窝电话
- IC卡电话机、磁卡电话机
- BB机
- 时钟和收音机
- 汽车显示板
- 音响及电视遥控器
- 手持式GPS接收器
- 便携式计算机
- 电子玩具

P&S 武汉力源电子股份有限公司

地址:湖北武汉市卓刀泉路15号　　P&S网网址:http://www.p8s.com
信箱:武汉市70020信箱　　邮编:430079
电话:(86)(027)87493500～87493506　　传真:(86)(027)87491166，87493497

四、电特性

类型 / 参数	PS527EL-TH	PS528EL-TH	PS803EL-TH
工作温度	-10℃/+55℃	-10℃/+55℃	-10℃/+55℃
储存温度	-20℃/+85℃	-20℃/+85℃	-20℃/+85℃
输入电压	0.9V~2.5V	2V~6.5V	2V~6.5V
禁止状态下静态电流	<2μA	<0.5μA	<0.5μA
典型输出电压 Vpp	180V	220V	180V
输出开关频率	500Hz	370Hz	370Hz
驱动面积	<25cm^2	<95cm^2	<75cm^2

注：以上驱动面积指作液晶背光时的有效面积，如直接驱动EL灯作为发光板时，面积可扩大一倍。

五、使用说明

此EL电源系列使用时，只需按不同的规格外接一个直流电源，输出接EL灯即可。如果电源带负载能力较差，可在EL驱动模块的输入端并接一个4.7μF的电解电容。En端可通过开关或MCU的I/O口控制EL灯的亮和熄灭，如En端接高电平则EL灯亮，接低电平EL灯熄灭。连接线路实例如下：

地址：湖北武汉市卓刀泉路15号　P&S网网址：http://www.p8s.com
信箱：武汉市70020信箱　邮编：430079
电话：(86)（027）87493500～87493506　传真：(86)（027）87491166，87493497

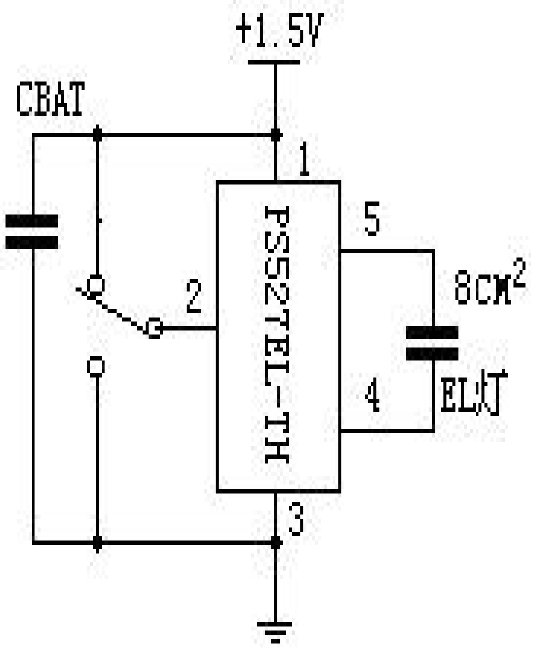

（图一）

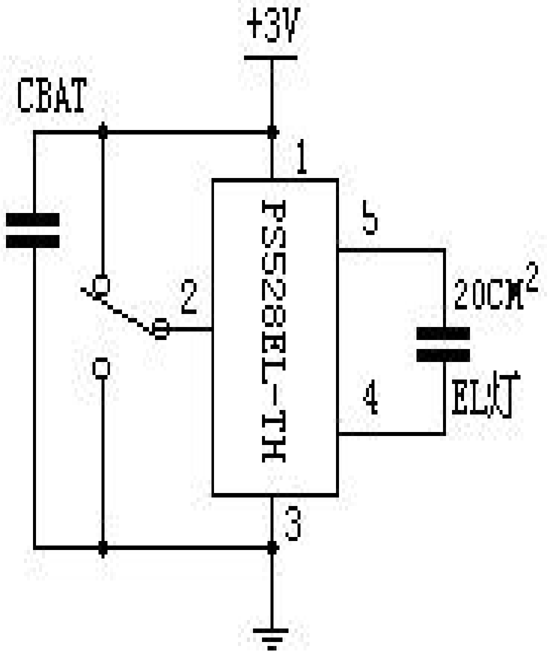

（图二）

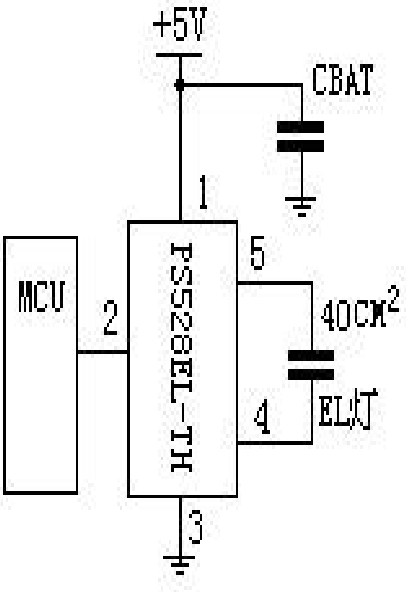

（图三）

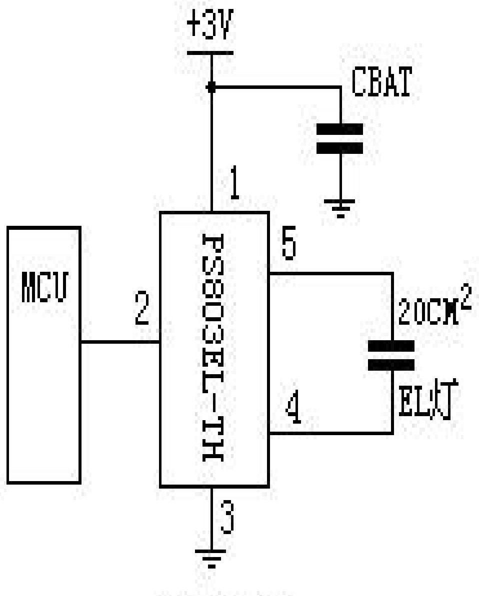

（图四）

地址:湖北武汉市卓刀泉路15号 P&S网网址:http://www.p8s.com
信箱:武汉市70020信箱 邮编:430079
电话:(86)（027）87493500～87493506 传真:(86)（027）87491166，87493497

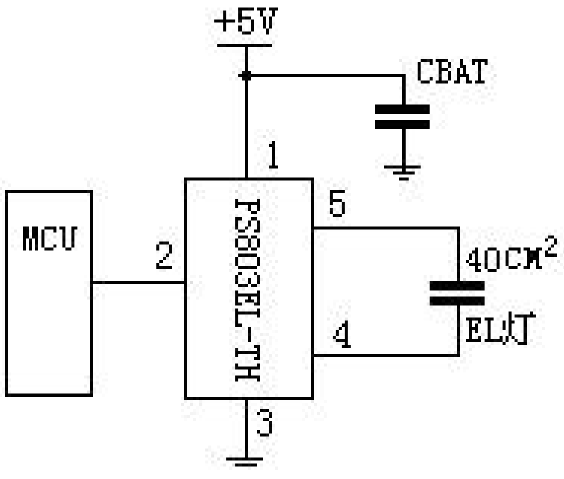

（图五）

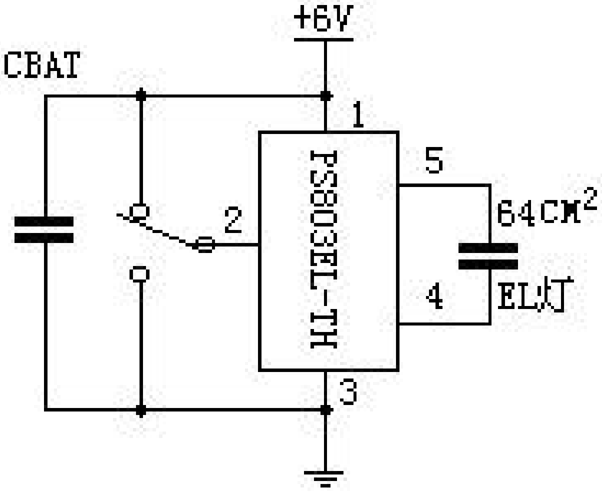

（图六）

注：1. **图一采用**PS527EL**厚膜驱动器，实现用一个电池驱动**EL**灯。**

2. **图二、图三是采用**PS528EL**厚膜驱动器，用**+3V**和**+5V**电源供电的实例。**PS528EL**输出电压比**PS803EL**高，**EL**灯将更亮。**

3. **图四、图五、图六是采用**PS803EL**厚膜驱动器，用**+3V**，**+5V**和**+6V**电源供电的实例。**

4. **灯的发光效率和灯的特性有一定的关系。**

六、附录：外形尺寸图

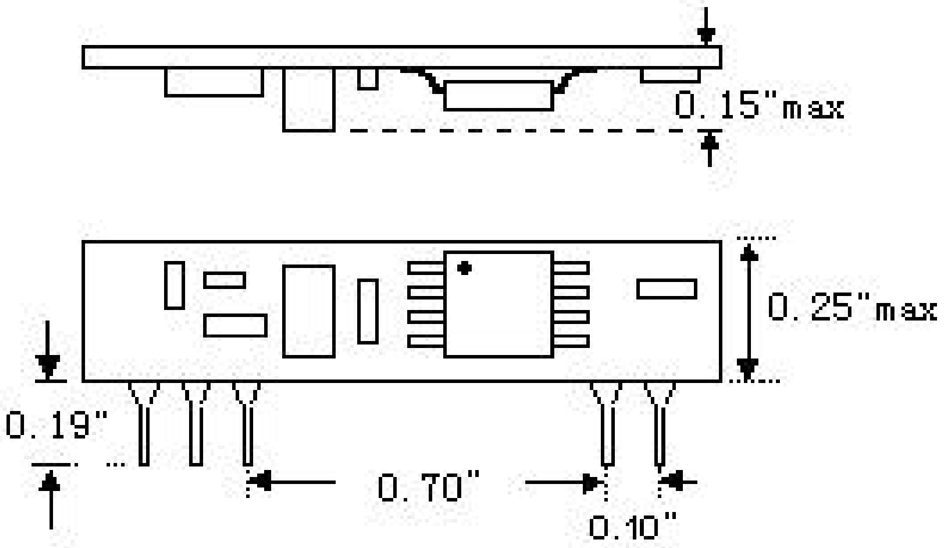

地址：湖北武汉市卓刀泉路15号 P&S网网址：http://www.p8s.com
信箱：武汉市70020信箱 邮编：430079
电话：(86)（027）87493500～87493506 传真：(86)（027）87491166，87493497